Umlenkrolle

Kunststoffgehäuse
weiß
Umlenkrollen aus Aluminium und Durchführungsdichtung
003602U1

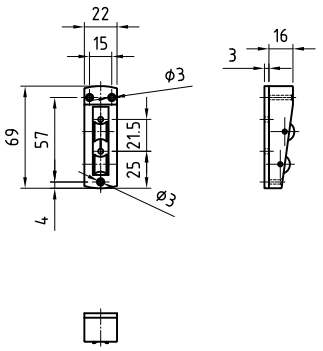

Montageplatte 70x70x2mm für Umlenkrolle

Aluminium
pulverbeschichtet
weiß
00620524

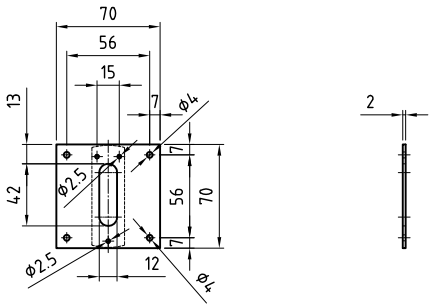

Schnurklemme

Kunststoff
weiß, braun
00620210

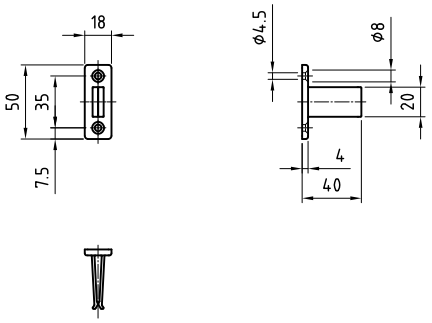

HELLA	Benennung: Zubehör für Endlosschnurzug Raffstores/Jalousien	
Erstellungsdatum	Name	Zeichnung dient als auftragsbezogene Information (unterliegt nicht dem Änderungsverfahren)
07.01.2019	AWT	

FÜR DIESE ZEICHNUNG BEHALTEN WIR UNS ALLE RECHTE VOR | TECHNISCHE ÄNDERUNGEN VORBEHALTEN